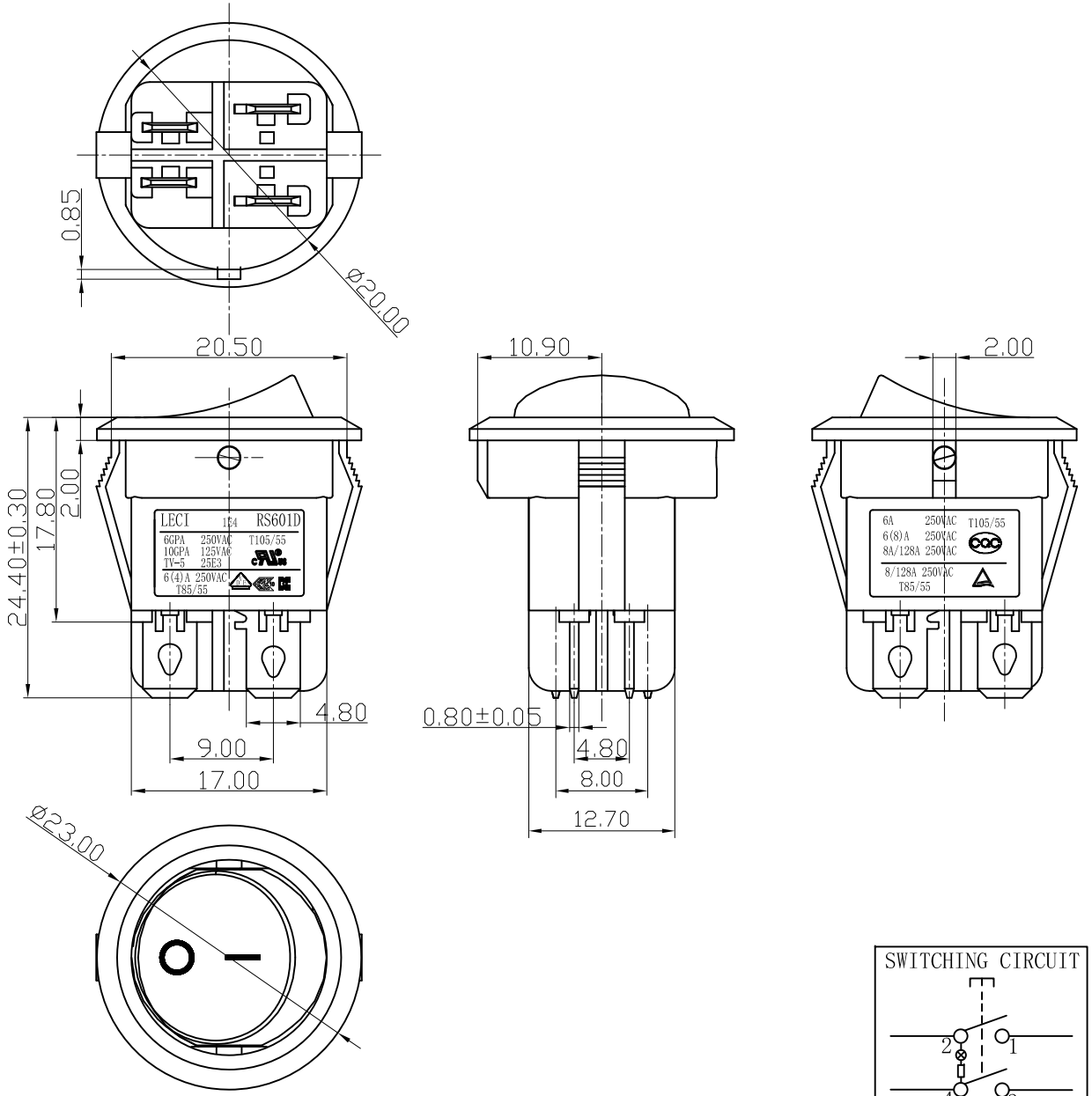

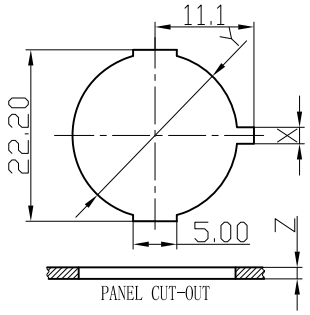

PANEL CUT-OUT		
Z	Y	X
0.70～1.25	20.40～20.50	2.10～2.20
1.25～2.00	20.50～20.60	2.10～2.20
2.00～3.00	20.60～20.70	2.10～2.20

NOTES:

1. Rating:
   - KC 6(4)A 250VAC T85/55
   - VDE ENEC 6(4)A 250VAC T85/55
   - TUV 8A/128A 250VAC T85/55
   - UL CUL 6GPA 250VAC
     10GPA 125VAC
     TV-5 T105/55
   - CQC 6A 250VAC
     6(8)A 250VAC
     8A/128A 250VAC T105/55
2. Circuit Diagram:4P ON-OFF
3. Terminal Strength:≥80N
4. Electrical life:≥10000 cycles
5. Withstand Voltage:Withstand Voltage:1500VAC 1min
   Terminals to Button:3000VAC 1min
   Leakage Current:1mA
6. Current resistance:≤50mΩ(initial)
7. Insulation resistance:≥100MΩ
8. Body Materil:NYLON 66 94V-0~2

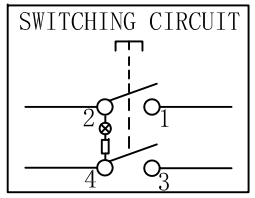

序号	名称	数量	材料	处理	备注
7	支架	1	环保阻燃PA66		
6	氖灯	1			红灯
5	基座	1	环保阻燃PA66		
4	弯端	2	0.8mm黄铜带+复合银触点	镀锡	
3	中端	2	0.8mm黄铜带	镀锡	
2	接触桥	2	0.4mm铍青铜带+复合银触点	镀银	
1	带灯按钮	1	环保阻燃PC		

REV.	DATE	REVISION DESCRIPTION	ISSUE
A4			
A3			
A2			
A1			

普通公差:
COMMON TOLERANCE :

UP TO 5	±0.20
ABOVE 5 TO 30	±0.30
ABOVE 30	±0.50
ANGULAR	±5°

深圳市华灿天禄电子有限公司

单位 UNIT	mm	投影 PROJECTED		品名 PRODUCT NAME	跷板开关	比例 SCALE	Free
绘图 DRAWN BY	干方毅	核对 CHECKED BY	吴飞	型号 MODEL NO.	RS601D		
日期 DATE	2021.11.09	核准 APPROVAL BY	周培雷	图号 DWG NO.	RS601D2-2010011R1B		