编号	修改原因	制图	审核	核准

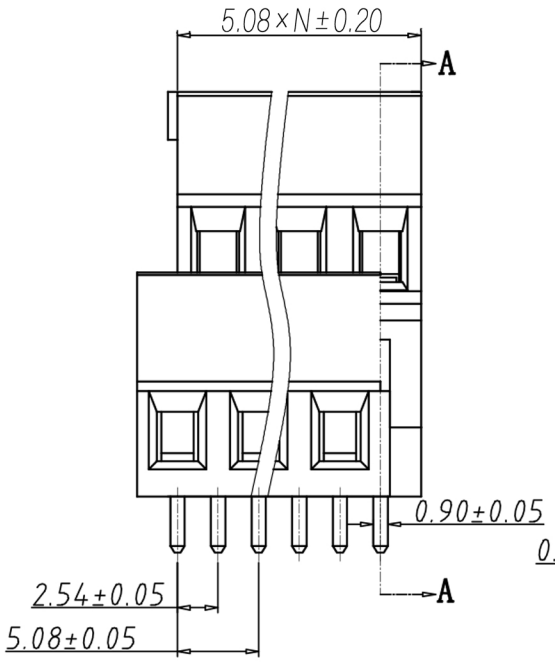

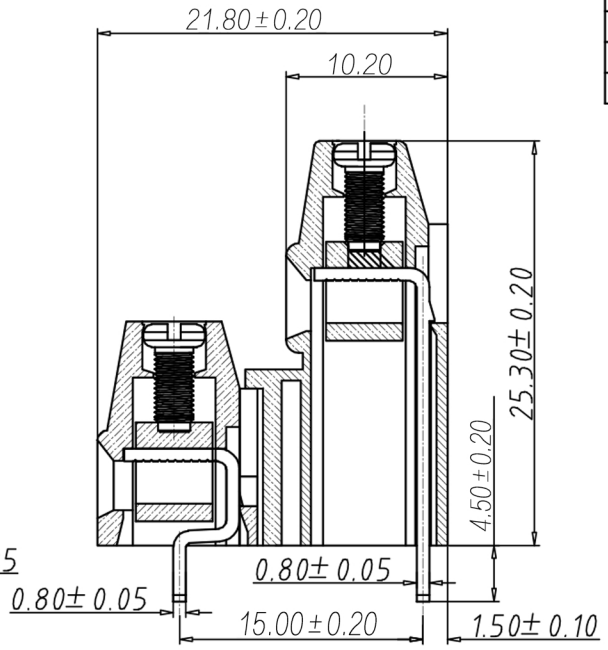

剖面图 A-A

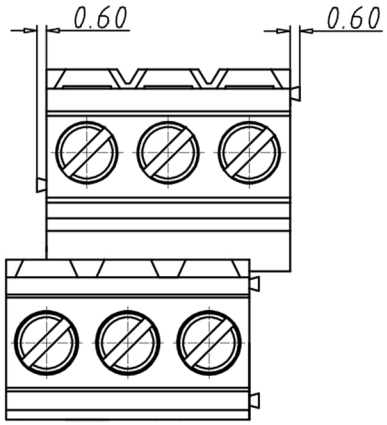

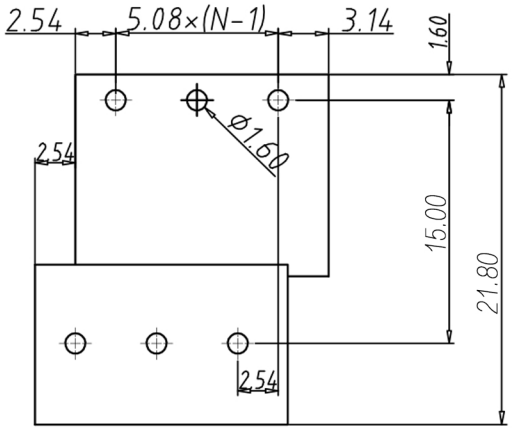

•材质&电镀
螺丝：M2.5，钢，镀锌
方块：黄铜，镀镍
焊脚：黄铜，镀锡
塑件：PA66，UL94V-0

•电气性能

参考标准	UL	IEC
额定电压：	300V	250V
额定电流：	15A	18A
使用线径：	30-14AWG	2.5mm²
接触电阻：	20MΩ	
绝缘电阻：	500MΩ/DC500V	
耐电压：	AC2000V/1min	

•机械性能
温度范围： -40℃~+105℃
瞬时温度： +250℃ for 5 Sec
扭矩:4.08kgf-cm/0.4Nm/3.54Lbin
剥线长度： 6-7mm

编码原则：

WJ500A-5.08 — □ □ P — □ □ — X X X (Customer Request 客户需求)

No. of Pole 极数

1	Single pitch 单倍间距
2	Double pitch 双倍间距

Color 颜色

1	Grey	灰色
2	Blue	蓝色
3	Black	黑色
4	Green	绿色
5	Orange	橙色
6	Red	红色
7	Trans-parent	透明
8	Yellow	黄色
9	White	白色

尺寸公差:		角度公差:	
X.	±0.20	X.	±2°
.X	±0.15	.X	±1.5°
.XX	±0.10	.XX	±1°

图纸类型	客户图纸		
比例	1:1	图页	1\1
图纸编号			

投影法		品名	欧式接线端子 间距5.08MM
单位	mm		
纸张尺寸	A4	产品系列	WJ500A 系列

宁波康奈克斯电气有限公司
Ningbo Kangnex Electric Co.,Ltd