编号	修改原因	制图	审核	核准

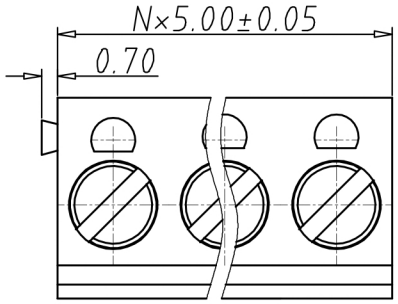

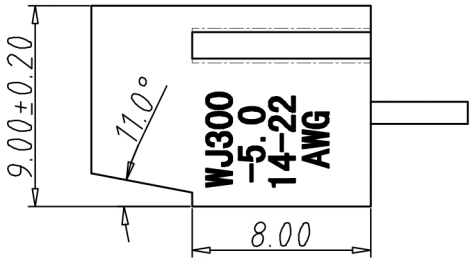

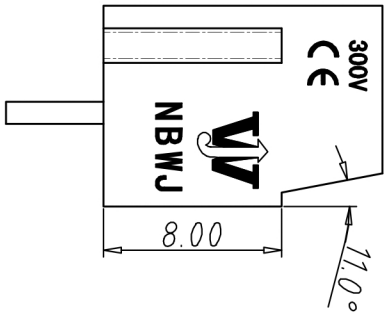

•材质&电镀
螺丝：M3.0，钢，镀锌
弹片：磷青铜，镀镍
方针：黄铜，镀锡
塑件：PBT，UL94V-0

•电气性能

参考标准	UL	IEC
额定电压:	250V	250V
额定电流:	16A	17.5A
使用线径:	22-14AWG	1.5mm²

接触电阻: 20MΩ
绝缘电阻: 500MΩ/DC500V
耐电压: AC2000V/1min

•机械性能
温度范围:-30℃~+120℃
瞬时温度:+250℃ for 5 Sec
扭矩:5.10kgf-cm/0.5Nm/4.43Lbin
剥线长度: 4.5-5mm

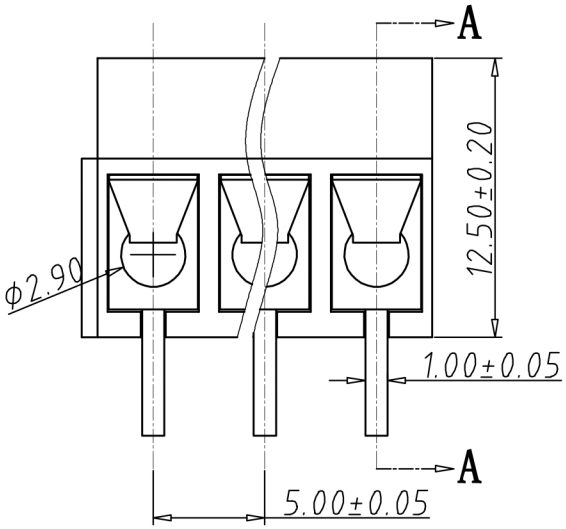

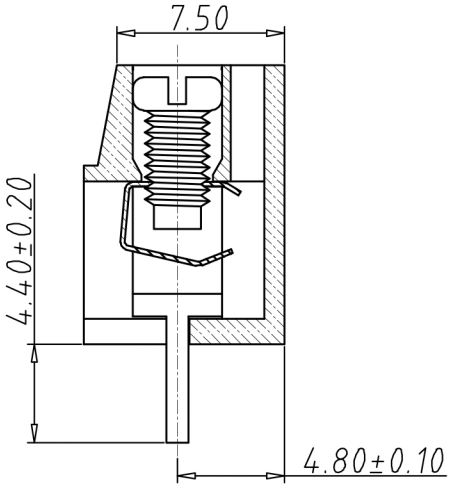

剖面图 A-A

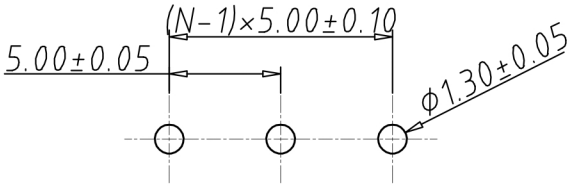

P.C.B.LAYOUT

编码原则：

WJ300V-5.0 — □ □ P — □ □ — X X X

Customer Request 客户需求

No. of Pole 极数

1	Single pitch 单倍间距
2	Double pitch 双倍间距

Color 颜色

1	Grey	灰色
2	Blue	蓝色
3	Black	黑色
4	Green	绿色
5	Orange	橙色
6	Red	红色
7	Trans-parent	透明
8	Yellow	黄色
9	White	白色

尺寸公差:		角度公差:	
X.	±0.20	X.	±2°
.X	±0.15	.X	±1.5°
.XX	±0.10	.XX	±1°

图纸类型	客户图纸		
比例	1:1	图页	1\1
图纸编号			

投影法		品名	欧式接线端子 间距5.00MM
单位	mm		
纸张尺寸	A4	产品系列	WJ300V 系列

宁波康奈克斯电气有限公司
Ningbo Kangnex Electric Co.,Ltd